Série 2, Table de cuisson mixte, 60 cm, Verre trempé
POY6B6B10

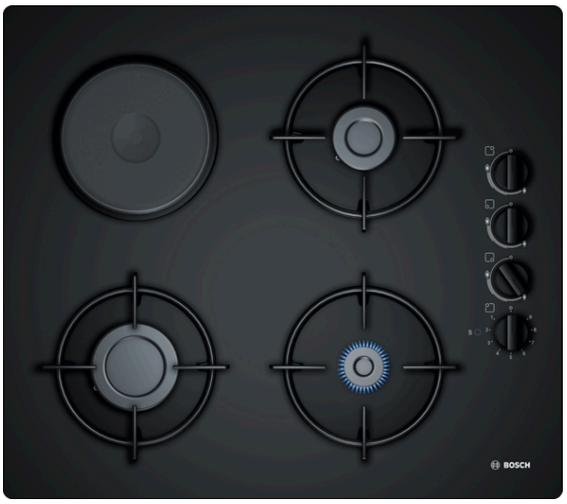

Accessoires en option

HEZ298105 :

Table gaz à commandes latérales : chaque foyer se commande facilement sur le côté.

- Envie de privilégier les énergies renouvelables ? Avec Bosch, vous pouvez désormais cuisiner au biométhane.
- Boutons en épée pour un contrôle ergonomique.
- Elégant design en verre.

Données techniques

Appellation produit/famille : Table mixte à interrupteurs
Type de construction : Encastrable
Source d'énergie : Mixte
Nombre de foyers pouvant être utilisés simultanément : 3
Système de commandes : Manette losangée
Niche d'encastrement : 45 x 560-562 x 480-492 mm
Largeur appareil : 590 mm
Dimensions appareil H x L x P : 45 x 590 x 520 mm
Dimensions du produit emballé : 141 x 651 x 578 mm
Poids net : 9,5 kg
Poids brut : 10,4 kg
Témoin de chaleur résiduelle : sans
Emplacement du bandeau de commande : Latéral
Matériau de base de la surface : Verre trempé
Couleur de la surface : Noir
Couleur du cadre : Noir
Certificats de conformité : CE
Longueur du cordon électrique : 100 cm
Bouton : plastique
Brûleurs : non
Puissance de raccordement : 1000 W
Puissance maxi gaz : 5700 W
Intensité : 10 A
Tension : 220-240 V
Fréquence : 60; 50 Hz
Couleur de l'appareil : Noir
Source d'énergie : Mixte
Type de gaz : Gaz nat H/E/(L) 20 (25) mbar
Type de gaz possible : Gaz liqui. G30,31 28-30/37mbar
Certificats de conformité : CE
Type de prise : sans fiche
Dimensions de l'appareil (h × l × p) (in) : + x x
Dimension du produit emballé : 5.55 x 22.75 x 25.62
Poids net : 21,000 lbs
Poids brut : 23,000 lbs
Nombre de foyers pouvant être utilisés simultanément : 3
Longueur du cordon électrique : 100 cm
Niche d'encastrement : 45 x 560-562 x 480-492 mm
Dimensions appareil H x L x P : 45 x 590 x 520 mm
Dimensions du produit emballé : 141 x 651 x 578 mm
Poids net : 9,5 kg
Poids brut : 10,4 kg

4 242002 973739

Série 2, Table de cuisson mixte, 60 cm, Verre trempé
POY6B6B10

Table gaz à commandes latérales : chaque foyer se commande facilement sur le côté.

Design

- Surface en verre trempé, Noir
- Semi-fleur de plan de travail : installez la plaque de cuisson à fleur de plan ou légèrement surélevée sur le plan de travail
- Supports émaillés

Confort d'utilisation

- Boutons ergonomiques : commandes latérales avec une bonne prise en main pour une rotation sans effort
- Allumage électrique une main : vous avez juste à pousser et tourner la manette pour allumer la flamme

Brûleurs et puissance

- 3 brûleurs et 1 unité électrique
- Avant gauche : Brûleur rapide jusqu'à 3 kW (dépend du type de gaz)
- Arrière gauche : Foyer normal jusqu'à 1 kW
- Arrière droit : Brûleur normal jusqu'à 1.7 kW (dépend du type de gaz)
- Avant droit : Brûleur économique jusqu'à 1 kW (dépend du type de gaz)

Sécurité

- Sécurité gaz par thermocouple : coupe automatiquement l'arrivée du gaz en cas d'extinction de la flamme

Installation (types de gaz & dimensions)

- Utilisable pour : gaz nat H/E 20mbar,E+ 20/25mba gaz liquide G30,31 28-30/37mba
- Equipé pour le gaz naturel (20 mbar)
- Injecteurs pour butane/propane (28-30/37mbar) livrés avec l'appareil. Pour tous autres types de gaz ou installations, veuillez contacter le service client.
- Dimensions du produit (HxLxP mm) : 56 x 590 x 520
- Taille de niche requise pour l'installation (HxLxP mm) : 45 x 560 x (480 - 492)
- Épaisseur minimale du plan de travail : 30 mm
- Câble d'alimentation : 1 m
- Charge connectée : 5.7 kW
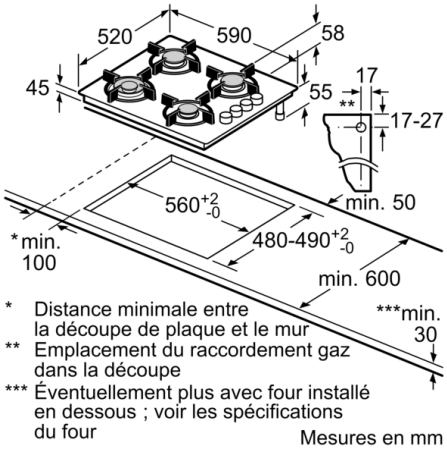
Série 2, Table de cuisson mixte, 60 cm, Verre trempé
POY6B6B10