CIS633MCTT

TABLE INDUCTION

Photo non contractuelle

- Type de commandes : Sliders individuels	- Booster Max : 3000
- Emplacement des commandes : Frontal	- Zone flexible : non
- Puissance totale (W) : 6900W	- Minuteur : oui
- Taille du grand foyer (cm) : 28	- Niveaux de cuisson : 9
- Nombre de boosters : 3	- Couleur : Noir

Fiche produit provisoire

CIS633MCTT

TYPE D'APPAREIL

Type :	Induction
Largeur (cm) :	60
Couleur :	Noir

CARACTÉRISTIQUES

Type de commandes :	Sliders individuels
Emplacement des commandes :	Frontal
Zone flexible :	non
Taille du grand foyer (cm) :	28
Niveaux de cuisson :	9
Nombre de boosters :	3
Booster Max :	3000
Minuteur :	oui
Fonctions spéciales :	Maintien au chaud, Pause
Power Management :	oui
Puissance totale (W) :	6900W

ZONE DE CUISSON

Nb de foyers induction :	3

VALEURS DE RACCORDEMENT

Fréquence (Hz) :	50/60
Voltage (V) :	220-240
Power Management- Niveaux de réglage (A) :	oui
Dim. emballé (cm) :	56 x 65 x 11,5
Poids net/ brut (Kg) :	8,5/9,8

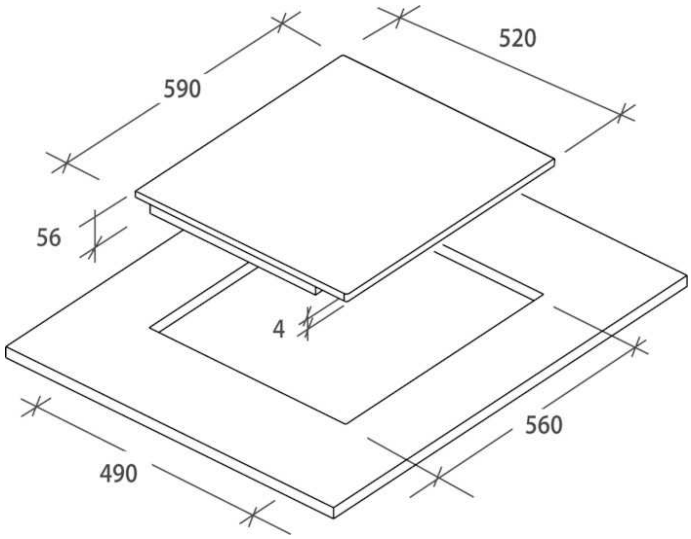

Spécification technique

Article :	33802651
Origine :	CHINE
Code douanier :	85166050
Code EAN	8016361987821