Fiche technique

1801/8

Table de cuisson / ventilation de cuisine One Power 4-zones 78 cm
Noir

EAN 5414425192397

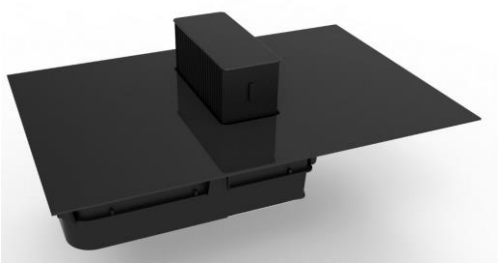

Dimensions (mm)

Dimensions (LxPxH) (mm)	780 x 520 x 192
Découpe pose standard (LxP)(mm)	750 x 490
Dimensions du sertissage avec pose affleurante (LxPxH) (mm)	784 x 524 x 6

Ventilation de cuisine

Label énergétique

Classe d'efficacité énergétique (EEIhotte)	B
Consommation énergétique annuelle (kWh/an) (AEChotte)	52,5
Efficacité fluidodynamique (FDEhotte)	B
Rendement lumineux (LEhotte)	-
Efficacité de filtration des graisses (GFEhotte)	C

Caractéristiques générales

Moteur intégré	●
Amortisseur de bruit	●
Nombre de filtres à graisses	2
Recyclage (par défaut) / Évacuation à l'extérieur	● / ●
Dimensions sortie d'air (mm)	89 x 222
Positionnement sortie d'air	Arrière gauche / Dessous gauche

Fonctions

Commande	Tactile
Nombre de vitesses	Continu
Arrêt différé (minutes)	10-30 (par défaut)
Témoin de saturation des filtres à graisses	●
Témoin de saturation des filtres monoblock	●
Vanne d'inclinaison pour l'extraction réglable	●
Hauteur structure d'aspiration (cm)	7, 11
Récipient collecteur pour le nettoyage	3-niveaus

Débit & niveau sonore

Débit évacuation (m3/h) (EN 61591):	
- Minimum	217
- Maximale	570
Pression d'air (Pa):	
- Maximale	563
Puissance accoustique / pression acoustique mode évacuation (dB(A) re 1 pW)(EN 60704-2-13):	
- Minimum	50/40
- Maximale continu	70/60

Table de cuisson

Caractéristiques générales

Verre opaque noir intense	●
Bords rodés	●
Pose standard / affleurante	● / ●

Zones de cuisson

Zones octagonales	4
Zones de cuisson (mm)	240 x 200
Puissance par zone (max. / power) (W)	2 x 2100/3000 2 x 1400/1850

Fonctions

Commande	Commande touch ROUGE
Nombre de vitesses	9 + Power
Minuterie sur chaque zone	●
Minuterie indépendante	●
Stop&Go	-
Fonction chauffe-plat	-
Fonction bridge automatique	● (2x)
Témoin de chaleur résiduelle	●
Fonction automatisme de cuisson	-
Verrouillage bandeau de commande	●
Détection de casserole automatique	-
Fonction grill	-

Caractéristiques techniques

Puissance maximale	7.560 W
Consommation totale max	230 V / 400 V + N
Consommation en mode stand-by Ps (W)	<0,5 W
Poids (kg)	21,0

Accessoires

Accessoires

Kit recyclage

- Caisson insonorisé encastrable H 98 BLANC (98x818x290mm) + tubage	1811821
- Caisson insonorisé encastrable H 98 NOIR (98x818x290mm) + tubage	1811822
- Caisson insonorisé encastrable H 98 COULEUR INOX (98x818x290mm) + tubage	1811823

Caisson insonorisé

- Caisson insonorisé encastrable H 98 BLANC (98x818x290mm)	7921400
- Caisson insonorisé encastrable H 98 NOIR (98x818x290mm)	7922400
- Caisson insonorisé encastrable H 98 COULEUR INOX (98x818x290mm)	7923400
- Caisson insonorisé encastrable H 140 BLANC (140x820x292mm)	7931400
- Caisson insonorisé encastrable H 140 NOIR (140x820x292mm)	7932400
- Caisson insonorisé encastrable H 140 COULEUR INOX (140x820x292mm)	7933400

Dimensions

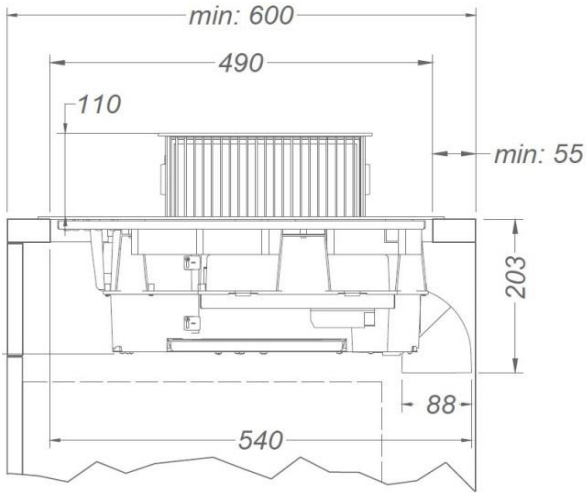

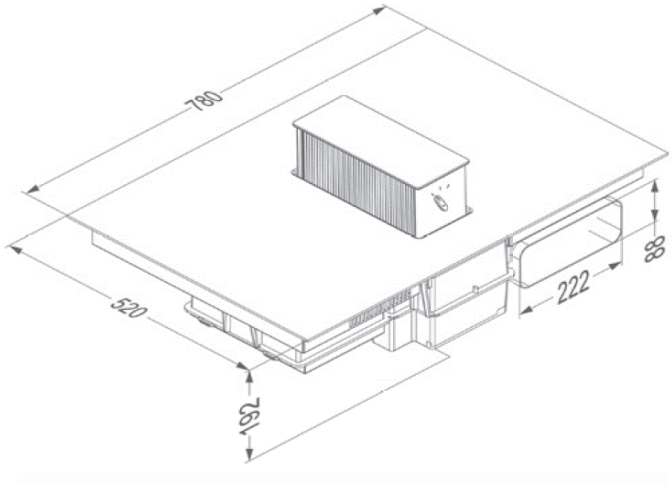

Pose standard

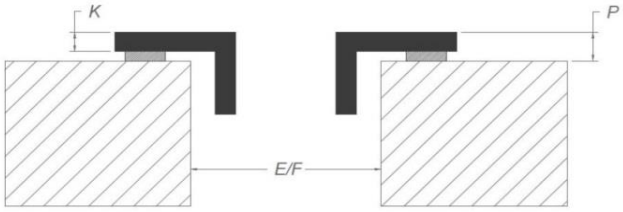

Pose affleurante

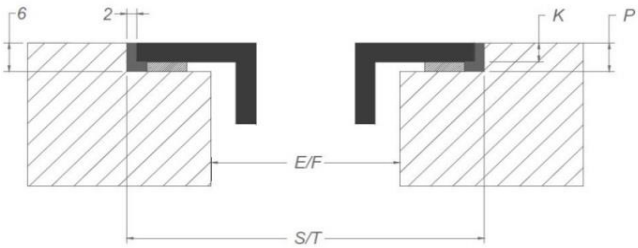

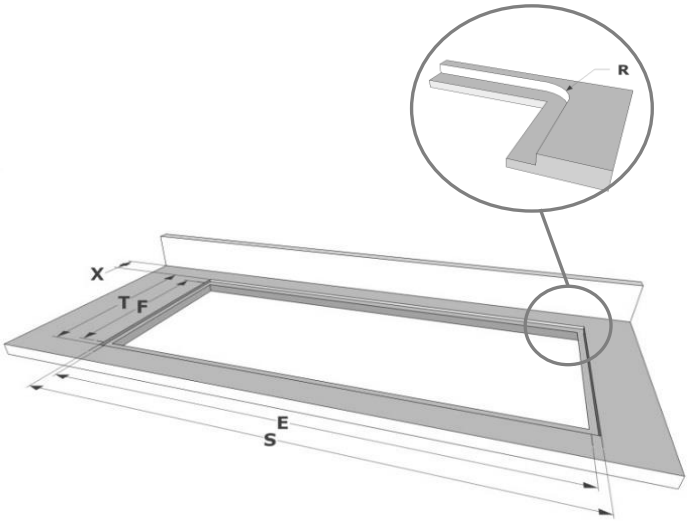

Dimensions

mm
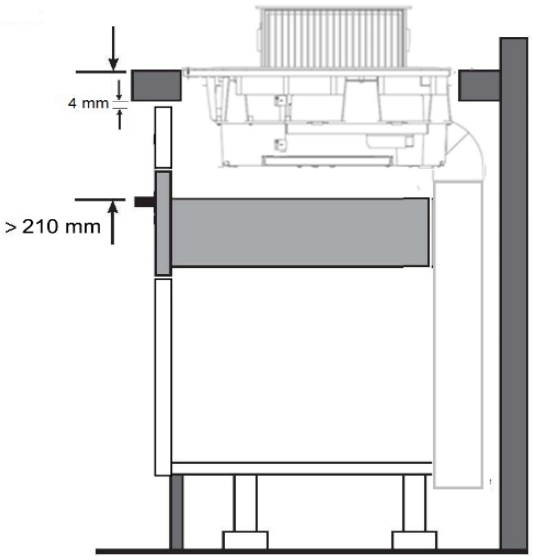
	E	F	K	P	R	S	T	X
Pose standard	750	490	4	6				55
Pose affleurante	750	490	4	6	7	784	524	55