Tectonite® Carbone | 143.0629.187

FAMILLE : **Eviers** | TYPE D'INSTALLATION : **A encastrer** | SÉRIE : **Sirius 2** | MATÉRIAU : **Tectonite® Carbone** | MODÈLE : **S2D 621**

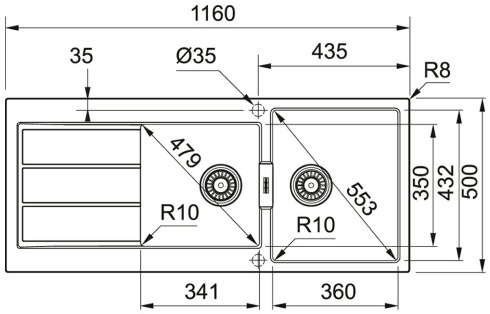

DONNÉES TECHNIQUES

Dimensions	800,00 mm
Vidage	Vidage manuel
Longueur	1 160,00 mm
Largeur	500,00 mm
Longueur cuve	352,00 mm
Largeur cuve	432,00 mm
Profondeur cuve	200,00 mm
Longueur découpe	1 144,00 mm
Largeur découpe	484,00 mm
Profondeur cuve	200,00 mm
Longueur cuve	341,00 mm
Largeur cuve	350,00 mm
Position of Drainer	reversible
Caisson	800 mm
Rayon	R: 8 mm
PPI TTC	399,00 €
Code article	915175

SPÉCIFICITÉS

Garantie
5 ans