## Série 6, Réfrigérateur multi-portes congélateur en bas, 183 x 91 cm, Inox anti trace de doigts
## KFN96APEA

## Le réfrigérateur combiné No Frost avec VitaFresh plus : conserve vos aliments frais et riche en vitamines.

- **NoFrost :** le dégivrage du réfrigérateur et du congélateur, c'est terminé.
- **Paroi arrière en métal avec MultiAirflow :** fait circuler uniformément de l'air frais pour maintenir des températures constantes.
- **Home Connect :** appareils électroménagers connectés pour une vie quotidienne facilité.
- **VitaFresh XXL <0 °C> :** des tiroirs extra-larges offrant les conditions idéales pour conserver vos aliments plus longtemps.
- **BigBox :** compartiment pour les grands produits surgelés.

### Données techniques

Classe d’efficacité énergétique: E
Consommation énergétique annuelle moyenne en kWh/an: 333 kWh/annum
Somme des volumes des compartiments de congélation: 200 l
Somme des volumes des compartiments pour denrées hautement périssables: 405 l
Émissions de bruit acoustique dans l'air: 38 dB(A) re 1 pW
Classe d'émissions de bruit acoustique dans l'air: C
Type de construction: Pose libre
Porte habillable: impossible
Largeur appareil: 910 mm
Profondeur appareil: 731 mm
Poids net: 118,3 kg
Intensité: 10 A
Charnière de porte: Gauche et droite
Tension: 220-240 V
Fréquence: 50-60 Hz
Certificats de conformité: CE
Longueur du cordon électrique: 240 cm
Autonomie en cas de coupure de courant (h): 15 h
Nombre de compresseurs: 1
Nombre de circuit de froid: 1
Ventilateur dans le compartiment réfrigérateur: Oui
Porte réversible: non
Nombre de clayettes réglables dans le réfrigérateur: 3
Clayettes spéciales bouteille: non
Type de charnière: Charnières de porte pantographes

4 242005 273300

# Série 6, Réfrigérateur multi-portes congélateur en bas, 183 x 91 cm, Inox anti trace de doigts
# KFN96APEA

## Le réfrigérateur combiné No Frost avec VitaFresh plus : conserve vos aliments frais et riche en vitamines.

### Puissance et consommation

- Volume total : 605 l
- Classe d'efficacité énergétique E sur une échelle allant de A à G
- Consommation énergétique : 333 kWh/an
- Pour atteindre la consommation d'énergie annoncée, les butées de ventilations jointes doivent être utilisées. En conséquence, la profondeur de l'appareil s'accroît d'environ 3,5 cm. L'appareil utilisé sans ces butées est parfaitement fonctionnel, mais a une consommation sensiblement plus élevée.
- NoFrost MultiAirflow

### Design

- Portes Inox
- Intérieur avec finition métal

### Confort et sécurité

- Régulation électronique avec affichage digital de la température
- Eclairage LED
- Dégivrage automatique dans le réfrigérateur
- Alarme sonore de porte ouverte
  Alarme visuelle de porte de congélateur ouverte

### REFRIGERATEUR

- Réfrigérateur : Volume 405 l
- Super-réfrigération avec arrêt automatique
- 4 clayettes en verre de sécurité (3 réglables en hauteur)
- 2 grands et 2 petits balconnets

### Système de conservation

- 1 compartiment VitaFresh sur rails avec contrôle de l'humidité - les fruits et légumes restent frais et riches en vitamines plus longtemps
- 1 compartiment VitaFresh (0-3°C) : garde viandes et poissons frais 2 x plus longtemps
- 1 compartiment crèmerie

### CONGELATEUR

- Congélateur : Volume 200 l
- Pouvoir de congélation : 13 kg en 24h
- 6 tiroirs de congélation transparents
- Autonomie en cas de coupure électrique : 15 h

### INFORMATIONS TECHNIQUES

- Dimensions (H x L x P) : 183 x 91 x 73.1 cm
- Classe climatique : SN-T
- Niveau sonore : 38 DB, classe d'efficacité sonore : C
- 4 roues pour un transport facile, dont 3 ajustables en hauteurs

# Série 6, Réfrigérateur multi-portes congélateur en bas, 183 x 91 cm, Inox anti trace de doigts
# KFN96APEA

mesures en mm

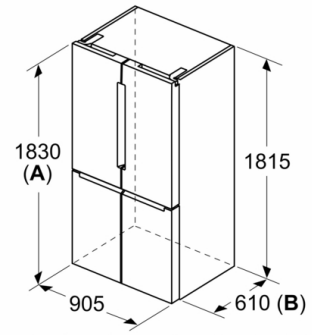


**A:** La façade est réglable de 1830 à 1847, avec les pieds de nivellement avant entièrement déployés
**B:** Ajoutez 25 pour les entretoises fixes au dos

mesures en mm

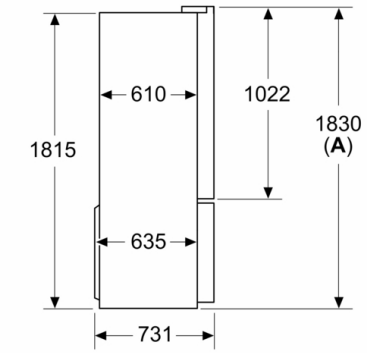


**A:** La façade est réglable de 1830 à 1847, avec les pieds de nivellement avant entièrement déployés

mesures en mm

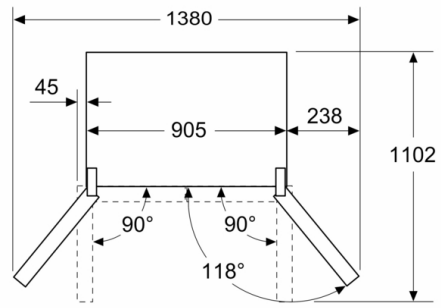


mesures en mm

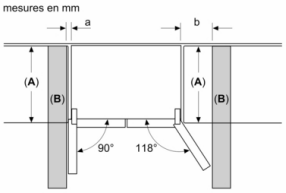


| A | a | b |
|---|---|---|
| 600 | 0 | 0 |
| 650 | 0 | 33 |
| 700 | 45 | 60 |
| B | 45 | 238 |

**A:** Profondeur de l'unité
**B:** Mur