CLOUD SEVEN – HOTTE PLAFONNIER

elica

- ✓ **Installation facile**
- ✓ **Caisson blanc fourni**

Références

	Modèles	Code EAN
PRF0141953	CLOUD SEVEN IX/F/90	8020283045521

Performances, filtration, éclairage

Commandes	télécommande 3 vitesses + 2 boost
Eclairage	2 bandeau LED 7 watts (3500k)
Mode	filtration (Recyclage)
Sortie extracteur	150 mm
Débit d'air (m3/h)	240 à 495 (570)
Niveau sonore (db(A)	52 à 70 (73)
Filtre à graisse métal	Inclus
Filtre charbon longue durée	inclus (CFC0140426)
Télécommande	Incluse
Classe (EEI)	non concerné

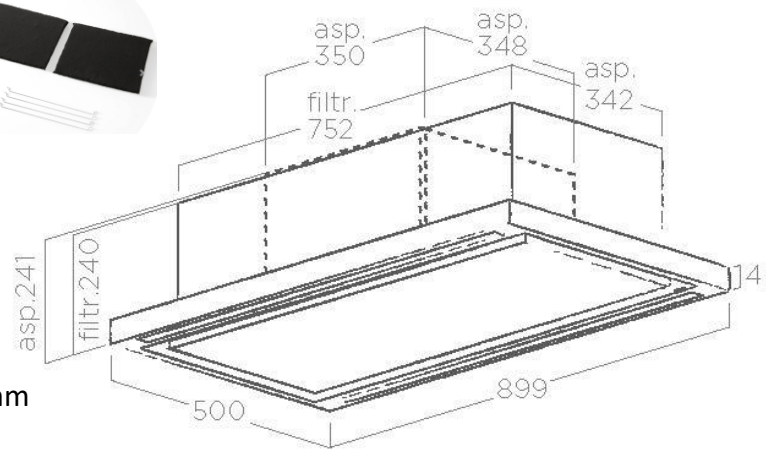

Dimensions, finition, logistique

Dimensions	90 x 50 cm
Finitions	Inox
Dimensions packaging	Long.568 x larg.970 x H.328 mm
Poids brut	25,5kg
Poids net	19,5kg
Unités par palette	6