900 INOX Inox | 110.0271.742

FAMILLE : **Hottes** | MATÉRIAU : **Inox** | SÉRIE : **Diva/2** | MODÈLE : **900 INOX** | TYPE D'INSTALLATION : **Hottes murales box**

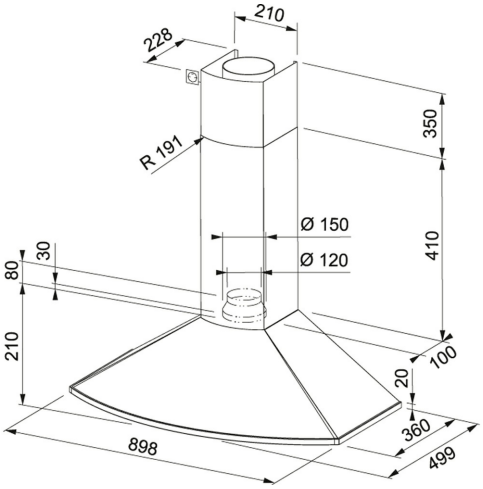

DONNÉES TECHNIQUES

Puissance (W)	230 W
Puissance totale (W)	238-W
Éclairage	LED 2 x 4W
Largeur de la hotte (cm)	90,00 cm
Type de hotte	Hottes murales box
Type de moteur	8/50 X80 DEP
Type de commandes	Commande curseur
Niveau sonore (Min.)	52 dB(A)
Niveau sonore (Max.)	67 dB(A)
Débit (Min.)	230 m3/h
Débit (Max.)	570 m3/h
Nombre de vitesses d'aspiration	3 Vitesses
Diamètre de sortie (évacuation)	Ø 150 mm
Tension et fréquence	220-240V 50-60Hz
Pression du moteur (Pa)	520,00 Pa
Classe énergétique	A
Filtre à charbon	Non inclus
Hauteur de pose recommandée	550mm (plaque électrique) / 650mm (plaque gaz)
Filtre à graisse	Aluminium
Finition	STAINLESS-STEEL
Moteur inclus ou séparé	Moteur inclus
PPI TTC	499,00 €
Code article	5016006

SPÉCIFICITÉS

A Classe énergétique A

Moteur EVO

900 INOX Inox | 110.0271.742

FAMILLE : **Hottes** | MATÉRIAU : **Inox** | SÉRIE : **Diva/2** | MODÈLE : **900 INOX** | TYPE D'INSTALLATION : **Hottes murales box**

ACCESSOIRES

112.0157.262

112.0158.515

112.0181.109

112.0253.234