Réfrigérateur Encastrable Electrolux
LFB3DF12S SÉRIE 600 121.8 cm F

**LFB3DF12S**

**Température stable, toujours au frais**
La technologie DynamicAir crée un flux d'air qui déplace l'air froid dans le réfrigérateur, afin de garder en permanence une température stable dans chaque recoin. Pour conserver les ingrédients contre les déformations ou le dessèchement.

## Bénéfices et Caractéristiques

**Toujours au frais avec DynamicAir**
DynamicAir garantit que l'intérieur de votre réfrigérateur reste à température homogène. Il fait circuler l'air froid dans l'ensemble de l'appareil. Ainsi, même lorsque la porte est ouverte, vos aliments sont protégés contre le réchauffement.

**Congélation dans le réfrigérateur, avec le comportement quatre étoiles**
Le compartiment 4 étoiles à l'intérieur du réfrigérateur peut atteindre -18 ºC. Une congélation efficace intégrée au réfrigérateur.

**Choisissez les réglages du réfrigérateur avec la commande électronique**
Les touches électroniques vous permettent de régler la température interne de votre réfrigérateur, tandis que l'écran LCD affiche des informations précises en permanence.

**Contrôle de l'humidité pour des légumes verts et frais**
Savourez de délicieux légumes avec notre bac à controle de l'humidité. Ce dernier crée le meilleur environnement pour conserver vos aliments. En fermant les aérations, il crée un espace idéal pour stocker les herbes aromatiques et les légumes verts à feuilles, tandis qu'en les ouvrant, la conservation est optimale.

**Rangez davantage de façon plus pratique.**
Le bac à légumes transparent pleine largeur permet de ranger facilement des produits encombrants. Faites vos achats en toute confiance en sachant que vous avez suffisamment de place pour ranger des produits plus volumineux dans votre réfrigérateur.

- SÉRIE 600
- RÉFRIGÉRATEUR INTEGRABLE
- Réfrigérateur 1 porte
- Niche d'encastrement : 1225mm
- FreeStore™* : Brasseur d'air
- Compartiment FreshZone
- Eclairage intérieur par LED
- Fonction shopping
- Compartiment crèmerie : 1, avec couvercle
- Compartiment pour œufs: 2 pour 6 oeufs
- 2 balconnets
- 1 balconnet porte-bouteilles transparent
- 3 clayettes, feuille de plastique
- Bac(s) à légumes avec contrôle d'humidité
- Dégivrage automatique du réfrigérateur
- Dégivrage manuel du congélateur
- Porte réversible(s) à droite

Réfrigérateur Encastrable Electrolux
LFB3DF12S SÉRIE 600 121.8 cm F

# LFB3DF12S

## Spécifications techniques
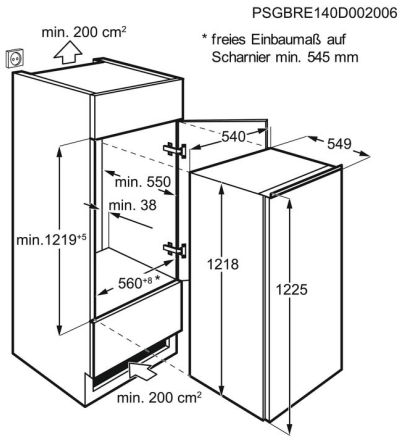
| | | | |
|---|---|---|---|
| Catégorie | 7. Réfrigérateur-congélateur | Code EAN | 7332543739462 |
| Nouvelle classe énergétique | F | Product Partner Code | All Open |
| Consommation électrique (en kWh/an)* | 182 | | |
| Volume net réfrigérateur (L) | 174 | | |
| FFVNE20 | 174 | | |
| Compartiment sans givre | Réfrigérateur | | |
| Pouvoir de congélation (en kg/24h) | 2.7 | | |
| Autonomie (h) | 8 | | |
| Classe climatique | SN-N-ST-T | | |
| Niveau sonore | 35 | | |
| Type d'installation | Glissières | | |
| Couleur | Blanc | | |
| Hauteur d'encastrement (mm) | 1225 | | |
| Largeur d'encastrement (mm) | 560 | | |
| Profondeur d'encastrement (mm) | 550 | | |
| Hauteur (mm) | 1218 | | |
| Largeur (mm) | 548 | | |
| Profondeur (mm) | 549 | | |
| Hauteur appareil emballé (mm) | 1300 | | |
| Largeur appareil emballé (mm) | 590 | | |
| Profondeur appareil emballé (mm) | 600 | | |
| Poids brut/net (kg) | 40.5 / 39 | | |
| Tension(Volts) | 230-240 | | |
| Longueur de câble (m) | 2.4 | | |