Série 4, Sèche-linge à condensation, 7 kg
WTN85V08FR

B

Sèche-linge à condensation délicat envers votre linge, et silencieux.

- **Auto Dry :** sèche automatiquement et précisément votre linge, comme vous l'aimez.
- **Système Sensitive Drying :** un séchage tout en douceur pour éviter de froisser le linge.
- **Programme Allergie Plus :** conçu pour les personnes à la peau fragile et allergiques.
- **Système de séchage sensitif :** résultat homogène, plis minimisés grâce à une structure de tambour spéciale.
- Programme de séchage rapide 40 minutes, pour charge réduite (fibres synthétiques et tissu léger).

Données techniques

Type de construction : Pose libre
Top amovible : non
Charnière de porte : À droite
Longueur du cordon électrique : 145,0 cm
Hauteur avec top : 0 mm
Dimensions appareil H x L x P : 842 x 598 x 613 mm
Poids net : 41,3 kg
Code EAN : 4242005372461
Puissance de raccordement : 2800 W
Intensité : 13/10 A
Tension : 220-240 V
Fréquence : 50 Hz
Capacité de chargement - Programme coton : 7,0 kg
Classe d'efficacité énergétique : B
Consommation énergétique des sèche-linge électroniques en pleine charge - NOUVEAU (2010/30/CE) : 4,19 kWh
Durée du programme coton en pleine charge : 133 min
Consommation énergétique des sèche-linge électroniques en demi-charge - NOUVEAU (2010/30/CE) : 2,34 kWh
Durée du programme coton en demi-charge : 77 min
Contrôle de la consommation énergétique sur les sèche-linge électroniques - NOUVEAU (2010/30/CE) : 504,0 kWh/a
Contrôle de la durée du cycle : 101 min
Moyenne de l'efficacité énergétique en pleine charge (%) : 86 %
Moyenne de l'efficacité énergétique en demi-charge (%) : 86 %
Contrôle du taux d'humidité résiduelle (%) : 86 %

Accessoires en option

WTZ1110 : TUYAU D'EVACUATION EAU DE CONDENSATION
WTZ11400 : KIT SUPERP+TABL SL WTN/WTG/WTW/WTH
WTZ20410 : KIT SUPERP SS TABL SL WTN/WTG/WTW/WTH
WTZPW20D : SOCLE AVEC TIROIR SECHE-LINGE

4 242005 372461

Série 4, Sèche-linge à condensation, 7 kg
WTN85V08FR

Sèche-linge à condensation délicat envers votre linge, et silencieux.

Caractéristiques principales

- Classe d'efficacité énergétique1 : B
- Capacité : 1 - 7 kg
- Efficacité de condensation[5]: 86 %
- Classe d'efficacité de condensation[4]: B
- Niveau sonore : 64 dB (A) re 1 pW

Programmes/Options

- Programmes standard : Coton, Synthétiques
- Programmes : Coton, Synthétiques, Finition laine, Mix, Minuterie air chaud, Minuterie air froid, Allergie +, Textiles sport, downs clothes, Express 40 min, Chemises 15 min

Options

- Options (touches) : Délicat, Anti froissage, Fin différée 24 h

Confort/Sécurité

- Technologie AutoDry : séchage parfait
- Cycle anti-froissage 120 min
- Ecran LED pour temps restant et fin différée 24 h, déroulement du programme, fonctions spéciales
- Tambour inox 112l, SensitiveDrying System : un séchage tout en douceur
- Design AntiVibration : stabilité et silence
- Signal sonore fin de programme
- Sécurité enfants
- Serrure électromagnétique
- Porte en verre cadre blanc- gris foncé

Caractéristiques techniques

- Charnières à droite
- Mise sous plan dans niche hauteur 85cm
- Hauteur x Largeur appareil : 84.2 cm x 59.8 cm
- Profondeur appareil hors porte : 61.3 cm
- Profondeur appareil porte incluse : 66.5 cm
- Profondeur appareil porte ouverte : 110.5 cm

[1] Sur une échelle de classes d'efficacité énergétique de A+++ à D
[2] Consommation d'énergie en kWh par an, pour 160 cycles de séchage du programme standard coton en charge pleine et charge partielle, et la consommation en mode veille
[3] Durée du programme standard coton en charge pleine
[4] Sur une échelle de classes d'efficacité de condensation de A à G
[5] Efficacité de condensation pondérée pour le programme standard coton en charge pleine et charge partielle
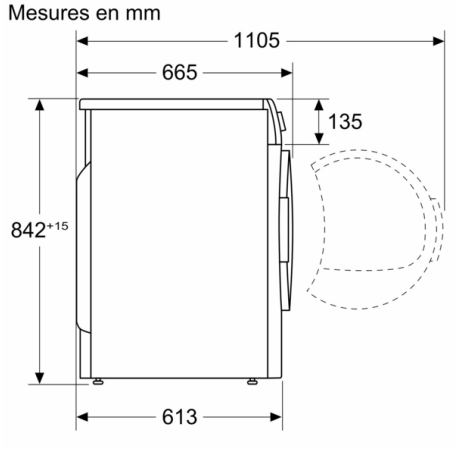
Série 4, Sèche-linge à condensation, 7 kg
WTN85V08FR